ÇUKUROVA

ОПТИМ Амкодор

www.cukurova.ru

ÇUKUROVA

ÇUKUROVA

ÇUKUROVA

Преимущество **силы**!

Турецкая компания **ÇUKUROVA MAKINA IMALAT VE TIC.A.S.** является производителем универсальной, высокотехнологичной землеройной техники и специализируется на изготовлении уникальных экскаваторов-погрузчиков. Дилерская сеть компании **ÇUKUROVA** представлена более чем в 30 странах мира.

Экскаваторы-погрузчики **ÇUKUROVA** способны конкурировать с ведущими производителями землеройной техники, благодаря соотношению цены и отличного качества. Конструктивные особенности экскаваторов-погрузчиков **ÇUKUROVA** позволяют использовать не только ковши различного объема и назначения, но и фронтальное навесное оборудование: фрезы, щетки, роторные снегометы, и др. Вместо экскавационного ковша обратной лопаты можно использовать гидромолот, шнековый бур и другое оборудование. На всю технику компании **ÇUKUROVA** осуществляется гарантийное и техническое обслуживание.

Компания **ООО «Амкодор-Оптим Санкт-Петербург»** обеспечивает поставку запчастей и расходных материалов со склада в Санкт-Петербурге.

Преимущества техники **ÇUKUROVA** — мощность, надежность и непревзойденное удобство в эксплуатации!

Обратная лопата:

- Телескопическая рукоять;
- Гидравлическая разводка для установка дополнительного навесного оборудования;
- Автоматический возврат к копанию;
- Возможность установки быстросменного адаптера;
- Возможность установки дополнительного оборудования (см. стр. 14).

Двигатель:

- Удобный для доступа капот;
- Хорошо зарекомендованный двигатель John Deere (EURO II);
- Пониженное требование к качеству топлива;
- Низкое потребление топлива и низкие расходы на техобслуживание;

ÇUKUROVA 888

*** Адаптирована для работы в России (зимний пакет)**

Кабина:

- ROPS/FOPS (защита от опрокидывания, защита от падения предметов);
- Отличная видимость, простор и надежность;
- Сиденье с регулировкой по высоте;
- Превосходная шумоизоляция;
- Эргономичная приборная панель.

Управление:

- Запатентованная колонка с джойстиками может регулироваться по раздельности вперед — назад перемещением колонок;
- Расположение колонок обеспечивает достаточное рабочее пространство;
- Гидростатический усилитель руля;
- Система чувствительности загрузки.

Трансмиссия:

- Силовое переключения передач Carraro;
- Мосты Carraro;
- Полуавтоматическая трансмиссия;
- Электрогидравлическое переключение 2WD/4WD;
- Электрогидравлический дифференциал 100% блокировка на задней оси;
- Устройство переключения трансмиссии на нейтраль — джойстик погрузочного устройства;
- Крабовый ход,
- Равновеликие колеса 16,9-28;

Конструкция кузова:

- Прочная, стальная конструкция платформы для оси и боковое смещение обеспечат низкие эксплуатационные расходы и продолжительный срок службы.

Ковш погрузчика:

- Многофункциональный ковш;
- Возможность установки вил;
- Возможность установки быстросменного адаптера и дополнительного навесного оборудования.

ÇUKUROVA 880

Двигатель:

- Сверхпрочная конструкция, высокий крутящий момент, мощный двигатель Perkins
- Уникальное соотношение «низкая скорость – момент вращения» для обеспечения спроса усовершенствованную технику
- Впечатляюще низкий крутящий момент для более четкого и удобного управления машиной
- Система фильтрации ECC высокого качества, обладающая многоразовой канистрой и легкодоступными одноразовыми элементами упрощают процесс сервисного обслуживания
- Низкий расход топлива и низкие расходы на техобслуживание
- Экологичность
- Воздухоочиститель сухого типа с первичными и защитными элементами

	TIER II
П роизводитель	Perkins
Модель	1104C-44
Тип	4 ходовой, дизельный
Мощность	85 л.с./ 63,5 кВт
Частота вращения	2.200 об/мин
Рабочий объем	4.4 л
Диаметр цилиндра и ход поршня	105 x 127 мм
Количество цилиндров	4
Максимальный крутящий момент	308 НМ
Система охлаждения двигателя	Охлажденная вода, охлаждения масла радиатора

Электрическая система

Аккумулятор	12 / 120 В/А
Стартер	3 кВт

Привод

- Силовое переключение передач Carraro
- Низкий уровень шума и низкая внутренняя скорость

Производитель	Carraro
Тип	PowershuttIe
Трансмиссия	С тормозной системой

Скорость движения

1ая (передняя/задняя)	5,80 / 5,80 км/ч
2ая (передняя/задняя)	9,30 / 9,30 км/ч
3ая (передняя/задняя)	21,40 / 21,40 км/ч
4ая (передняя)	40 км/ч

Гидравлическая система

- Открытая центральная система
- Шестеренчатый насос последовательного соединения
- Максимальный поток 128 л / мин
- Максимальный рабочее давление 220 бар
- Гидравлический маслинный фильтр: Полный фильтр подачи в обратной системе, с интегрированным фильтром тонкой очистки
- Гидравлический масляный радиатор: Гидравлический и трансмиссионный
- Гидравлическое управление:
- Управление прямой лопатой: Механические рычаги
- Управление погрузчиком: Механические рычаги

Рулевое управление

- Гидростатический усилитель руля
- Система чувствительности нагрузки

Тип управления	На 2 колеса
Тип усилителя	Гидростатический

Радиус поворота(без тормозов)	880
По передним колесам	7900 мм
По ковшу погрузчика	11400 мм

Оси

Стандартная комплектация

Производитель	Carraro
Тип	2WD
Колебание передней оси	16°
Задний мост	с блокировкой дифференциала

Дополнительные опции

- Полный привод (4WD)

Объем используемых жидкостей

Моторное масло	8.4 л
Система охлаждения	23.0 л
Бак горючего	120 л
Бак гидравлического	85 л
Гидравлическая система	125 л
Передняя ось	8.3 л
Задняя ось	15.5 л
Тормозная жидкость	0.4 л

Тормоза

- внутренние жидкоохлаждаемые многодисковые тормоза
- гидравлическим ножным тормозом при нажатии двух педалей блокируются все колеса

2 колеса / 4 колеса	2 колеса
Тип	Гидравлические тормоза
Парковка	Механический, управление задней осью

Ковш погрузчика

Емкость ковша	1м^3
Усилие отрыва на подъем	47 кН
Усилие опрокидывания ковша	44 кН
Ширина ковша	2230 мм
Грузоподъемность при максимальной высоте	3015 кг

Обратная лопата

Максимальное усилие ковша	44 кН
Объем ковша	0,2м
Ширина ковша	600мм

Шины

Стандартная комплектация

Передние, 2WD	9,0 x 16 -12
Задние, 2WD	16,9 – 28

Дополнительные опции

Передние, 4WD	12,5 / 80 – 18
Задние, 4WD	16,9 / 28

Масса

Экс плуатационная масса	7100 – 8500 кг

Габариты

Cukurova 880

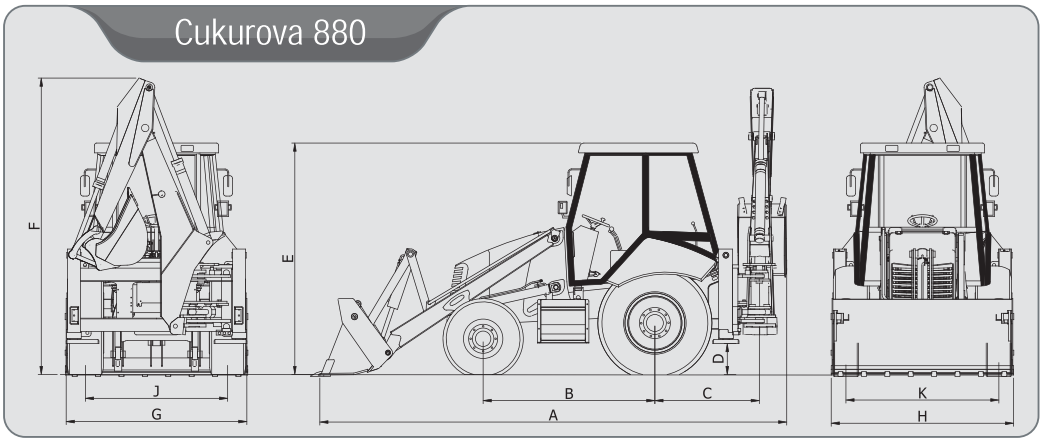

A – габаритная длинна с ковшом	5710
B – колесная база	2100
C – расстояние от центра до обратной лопаты	1278
D – минимальный дорожный просвет	400
E – высота кабины	2830

F – максимальная высота погрузчика	3553
G – габаритная ширина погрузчика	2209
H – ширина с ковшом	2230
J – колея по задним шинам	1740
K – колея по передним шинам	1870

Cukurova 880

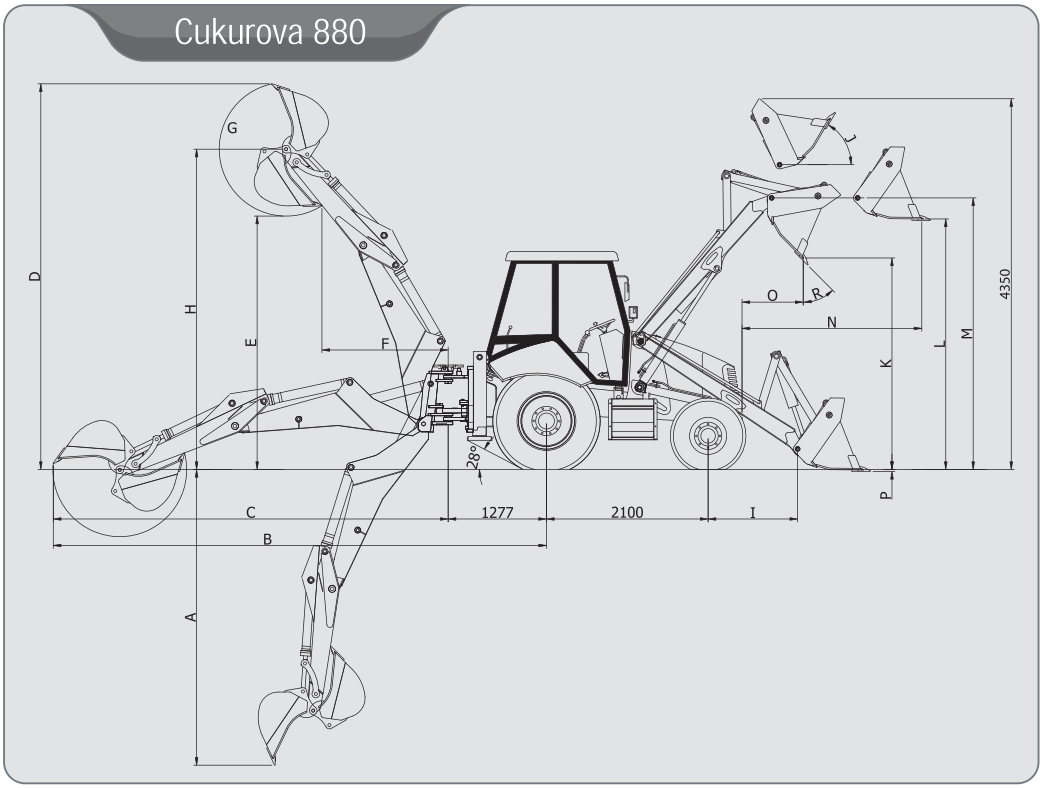

Обратная лопата погрузчика	Сложена	Выпущена
A максимальная глубина копания	4805мм	4000мм
B максимальны вылет стрелы из задней оси	7170мм	6440мм
C максимальный вылет стрелы от качании	5895мм	5160мм
D максимальная высота копания	5515мм	5015мм
E максимальная высота разгрузки	3810мм	3275мм
F высота разгрузки	2370мм	1750мм
G угол поворота ковша	200*	200*
H максимальная высота пальца шарнира	4680мм	4150мм

Погрузчик	880
I – расстояние между осью шарнира и центром передней оси	1163мм
J – угол разгрузки при подъеме ковша на полную высоту	59*
K – высота разгрузки	2740мм
L – высота до разгрузки	3230мм
M – высота до верхнего шарнира	3500мм
N – максимальная дальность разгрузки	1200мм
O – минимальная дальность разгрузки	790мм
P – глубина опускания ковша	100мм
R – угол разгрузки ковша	45*

ÇUKUROVA 883

Двигатель

• Сверхпрочная конструкция, высокий крутящий момент, мощный двигатель PERKINS.
• Уникальное соотношение «низкая скорость — момент вращения» для обеспечения спроса усовершенствованную технику.
• Система фильтрации ECC обеспечивает контейнер высококачественной конструкции многократного использования, доступный внутренний элемент и более упрощенный процесс обслуживания.
• Низкое потребление топлива и низкие расходы на тех-обслуживание.
• Экологический.
• Воздухоочиститель сухого типа с первичным и защитными элементами.

	Стадия II	Стадия III
Производитель	PERKINS	
Модель	1104C-44T	1104D-44TA
Тип	4 ходов дизель, с турбонаддувом	
Мощность	100 л.с / 74.5 Квт	
Частота вращения	2.200 об. /мин	
Рабочий объём	4,4 л	
Диаметр цилиндра и ход поршня	105 x 127 мм	
Количество цилиндров	4	
Максимальный крутящий момент	408 Нм	410 Нм
Система охлаждения двигателя	Охлаженная вода и охлаженная масла двигателя	

Электрическая система

Аккумулятор	12 / 120 В/А
Стартёр	3 кВт

Привод на ведущие колеса

Трансмиссия:

• Силовое переключение передач ZF .
• Устройство переключение трансмиссии на нейтраль
• Низкий уровень шума и низкая внутренняя скорость.
• Высокий уровень контакта зубьев шестерни.
• Весь дизайн зубчатого колеса с косыми зубьями.
• Интегрированное сцепление и подача машинного масла.
• Навинчиваемый фильтр вертикального крепления.

Производитель	ZF
Тип	Полноприводная
Трансмиссия отключена (883)	с тормозной системой

Скорость движения

1-я (передняя/задняя)	6,50/7,00 км/час
2-я (передняя/задняя)	11,00/12,00 км/час
3-я (передняя/задняя)	26,00/30,00 км/час
4-я (передняя/)	40,00 км/час

Тормоза

• Внутренние жидкоохлаждаемые многодисковые тормоза.
• При нажатии на две педалей блокируются все колеса.

2 Колеса/4 колеса	на 2 колеса
Тип	Гидравлические жидкоохлаждаемые многодисковые тормоза
Парковка	Механического управления задней осью

Рулевое Управление

• Гидростатический усилитель руля.
• Система чувствительности загрузки.

Тип управления	на 2 колеса
Тип усилителя	Гидростатический

Радиус поворота (без тормозов)

По передним колесам	9,500 мм
По ковшу погрузчика	12,320 мм

Ковш погрузчика

Емкость ковша	1,1 м³
Усилие отрыва на подъем	60,5 кН
Усилие отрыва пов ковша	81,5 кН
Ширина ковша	2,280 мм
Грузоподъемность при максимальной высоте	3725 кг

Обратная лопата

Максимальное усилие отрыва ковша	59,1 кН

Телескопическая стрела (усилие отрыва)

Не выдвинута	31,8 кН
Выдвинута	22,4 кН

Шины

Передние	12,5 / 80-18
Задние	16,9 – 28

Кабина

• Кабина отвечает требованиям защиты оператора при опрокидывании машины (ROPS по ISO 3741), и от падающих предметов (FOPS по ISO 3449). Обладает прекрасной обзорностью и эргономичностью, оснащена тонированным защитным стеклом, двумя дверьми и стеклоочистителями на передних и задних стеклах.
• Полностью регулируемым сиденьем.
• Обогрев и вентиляция; система подогрева и вентиляции воздуха даже ящике для инструмента,система подогрева стекла устанавливается в базовой комплектации.

Гидравлическая Система

• Открытая центральная система.
• Шестеренчатый насос последовательного соединения.
• Модуляция мощности.
• Гидравлическая система управления скоростью.
• Тип болтов — цилиндрические, со всеми герметичными втулками и штифтами для упрощенного техобслуживания и продолжительного срока службы.
• Платформа и стрела с амортизаторами обеспечивают максимальный комфорт оператору для быстрого и ровного рытья котлованов.

Тип насоса	Загрузка / открытый-центр
Гидравлический насос	Тандемный шестеренчатый
Макс. расход	90 + 64 л/мин
Макс. рабочее давление	220 бар
Гидравлический маслинний фильтр	Полный фильтр подачи в возвращенной системе фильтр с интегрированной зоной точного фильтра
Охлаждение гидравлического масла	Гидравлический и трансмиссионный

Управление гидравлической

Управление обратной лопаты	Механические рычаги
Управление погрузчика	Механические рычаги

Передняя оси ZF
• Простая работа с гидростатической системой рулевого управления даже в условиях высокой нагрузки.
• Дифференциал ограниченного трения.
• Общее колебание на передней оси 20° t.
• Угол разворота 52 градуса, что обеспечивает превосходную маневренность.

Задняя оси ZF
• Высокий входящих момент вращения с внешним планетарным исполнением.
• Электрогидравлическая дифференциал — 100% блокировка — на задней оси.
• Внутренний жидкоохлаждаемый мультидисковый рабочий тормоз, саморегулируемый, с высоким вращающим моментом.

Вес

Рабочий вес	7800–8750 кг

Объемы используемых жидкостей

Моторное масло	8,4 л
Система охлаждения	25 л
Бак горючего	140 л
Бак гидравлического	75 л
Гидравлическая система	130 л
Передняя ось	7,8 л
Задняя ось	16 л
Тормозная жидкость	0,4 л

Габариты

Cukurova 883

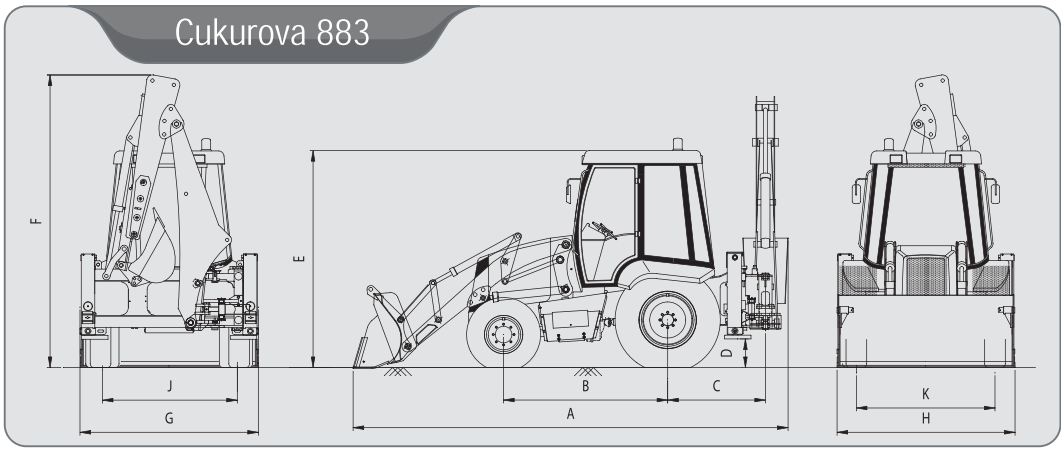

A - Габаритная длина с ковшом	6100 мм
B - Колесная база	2180 мм
C - Расстояние от центра до обратной лопаты	1300 мм
D - Минимальный дорожный просвет	380 мм
E - Высота кабины	2900 мм

F - Максимальная высота погрузчика	3900 мм
G - Габаритная ширина погрузчика	2280 мм
H - Ширина с ковшом	2280 мм
J - Колея по задним шинам	1770 мм
K - Колея по передним шинам	1850 мм

Cukurova 883

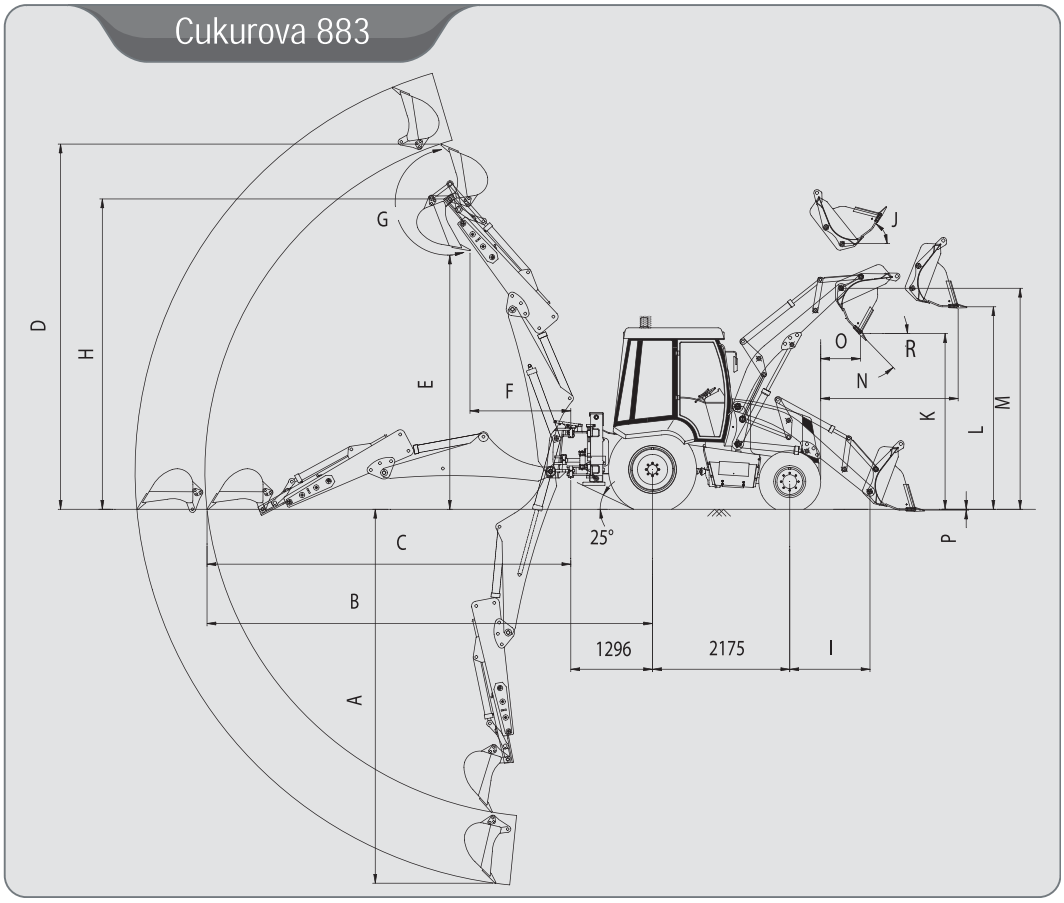

Обратная лопата погрузчика	Сложена	Выпущена
A Максимальная глубина копания	4600 мм	5800 мм
B Максимальний вылет стрелы от задней оси	7000 мм	8100 мм
C Максимальний вылет стрелы от качании	5700 мм	6800 мм
D Максимальная высота копания	5600 мм	6450 мм
E Максимальная высота разгрузки	3850 мм	4700 мм
F Высота разгрузки	1800 мм	2650 мм
G Угол поворота ковша	200,4°	200,4°
H Макс. высота пальца шарнира	4750 мм	5550 мм

Погрузчик	
I - Расстояние между осью шарнира и центром передней оси	1220 мм
J - Угол разгрузки при подъеме ковша на полную высоту	59,2°
K - Высота разгрузки	2810 мм
L - Высота до разгрузки	3280 мм
M- Высота до верхнего шарнира	3520 мм
N - Максимальная дальность разгрузки	1070 мм
O- Минимальная дальность разгрузки	620 мм
P - Глубина опускания ковша	115 мм
R - Угол разгрузки ковша	45°

ÇUKUROVA 885

Двигатель

• Сверхпрочная конструкция, высокий крутящий момент, мощный двигатель PERKINS.
• Уникальное соотношение «низкая скорость — момент вращения» для обеспечения спроса усовершенствованную технику.
• Система фильтрации ECC обеспечивает контейнер высококачественной конструкции многократного использования, доступный внутренний элемент и более упрощенный процесс обслуживания.
• Низкое потребление топлива и низкие расходы на техобслуживание.
• Экологический.
• Воздухоочиститель сухого типа с первичным и защитными элементами.

	Стадия II	Стадия III
Производитель	PERKINS	
Модель	1104C-44T	1104D-44TA
Т ип	4 ходов дизель, с тубонаддувом	
Мощность	100 л.с / 74.5 Квт	
Частота вращения	2.200 об/мин	
Рабочий объём	4,4 л	
Диаметр цилиндра и ход поршня	105 x 127 мм	
Количество цилиндров	4	
Максимальный крутящий момент	408 Нм	410 Нм
Система охлаждения двигателя	Охлаженная вода и охлаженная масла двигателя	

Электрическая система

Аккумулятор	12 / 120 В/А
Стартёр	3 кВт

Привод на ведущие колеса

Трансмиссия:
• Силовое переключение передач ZF.
• Устройство переключение трансмиссии на нейтраль — джойстик погрузочного устройства
• Низкий уровень шума и низкая внутренняя скорость.
• Высокий уровень контакта зубьев шестерни.
• Весь дизайн зубчатого колеса с косыми зубьями.
• Интегрированное сцепление и подача машинного масла.
• Навинчиваемый фильтр вертикального крепления.

Производитель	ZF
Тип	Полноприводная
Трансмиссия отключена	с кнопкой и тормозной системой

Скорость движения

1-я (передняя/задняя)	6,50/7,00 км/час
2-я (передняя/задняя)	11,00/12,00 км/час
3-я (передняя/задняя)	26,00/30,00 км/час
4-я (передняя/)	40,00 км/час

Тормоза

• Внутренние жидкоохлаждаемые многодисковые тормоза.
• При нажатии на две педалей блокируются все колеса.

2 Колеса/4 колеса	на 2 колеса
Тип	Гидравлические жидкоохлаждаемые многодисковые тормоза
Парковка	Механического управления задней осью

Рулевое Управление

• Гидростатический усилитель руля.
• Система чувствительности загрузки.

Тип управления	на 2 колеса
Тип усилителя	Гидростатический

Радиус поворота (без тормозов)

По передним колесам	12,170 мм
По ковшу погрузчика	14,600 мм

Ковш погрузчика

Емкость ковша	1,1 м³
Усилие отрыва на подъем	56,1 кН
Усилие отрыва пов ковша	81,5 кН
Ширина ковша	2,280 мм
Грузоподъемность при максимальной высоте	3440 кг

Обратная лопата

Максимальное усилие отрыва ковша	59,1 кН

Телескопическая стрела (усилие отрыва)

Не выдвинута	31,8 кН
Выдвинута	22,4 кН

Шины

Передние	14,5 / 20
Задние	16,9 – 28

Кабина

• Кабина отвечает требованиям защиты оператора при опрокидывании машины (ROPS по ISO 3741), и от падающих предметов (FOPS по ISO 3449). Обладает прекрасной обзорностью и эргономичностью, оснащена тонированным защитным стеклом, двумя дверьми и стеклоочистителями на передних и задних стеклах.
• Полностью регулируемым сиденьем.
• Обогрев и вентиляция; система подогрева и вентиляции воздуха даже ящике для инструмента,система подогрева стекла устанавливается в базовой комплектации.

Гидравлическая Система

• Открытая центральная система.
• Шестеренчатый насос последовательного соединения.
• Электрогидравлическое загрузочное устройство, включение джойстиком погрузочного устройства; эффективность благодаря функционированию загрузочного устройства
• Модуляция мощности.
• Гидравлическая система управления скоростью.
• Гидравлические клапаны управления экскаватором и погрузочным устройством позволяют операторам плавное управлять и достигать четкого движения
• Тип болтов — цилиндрические, со всеми герметичными втулками и штифтами для упрощенного техобслуживания и продолжительного срока службы.
• Платформа и стрела с амортизаторами обеспечивают максимальный комфорт оператору для быстрого и ровного рытья котлованов.

Тип насоса	Загрузка / открытый-центр
Гидравлический насос	Тандемный шестеренчатый
Макс. расход	90 + 64 л/мин
Макс. рабочее давление	220 бар
Гидравлический маслинний фильтр	Полный фильтр подачи в возвращенной системе фильтр с интегрированной зоной точного фильтра
Охлаждение гидравлического масла	Гидравлический и трансмиссионный

Управление гидравлической

Управление обратной лопаты	Гидравлический джойстик
Управление погрузчика	Гидравлический джойстик

Передняя оси ZF
• Простая работа с гидростатической системой рулевого управления даже в условиях высокой нагрузки.
• Дифференциал ограниченного трения.
• Общее колебание на передней оси 20° t.
• Угол разворота 52 градуса, что обеспечивает превосходную маневренность.

Задняя оси ZF
• Высокий входящих момент вращения с внешним планетарным исполнением.
• Электрогидравлическая дифференциал — 100% блокировка — на задней оси.
• Внутренний жидкоохлаждаемый мультидисковый рабочий тормоз, саморегулируемый, с высоким вращающим моментом.

Вес

Рабочий вес	8000–8950 кг

Объемы используемых жидкостей

Моторное масло	8,4 л
Система охлаждения	25 л
Бак горючего	140 л
Бак гидравлического	75 л
Гидравлическая система	130 л
Передняя ось	7,8 л
Задняя ось	16 л
Тормозная жидкость	0,4 л

Габариты

Cukurova 885

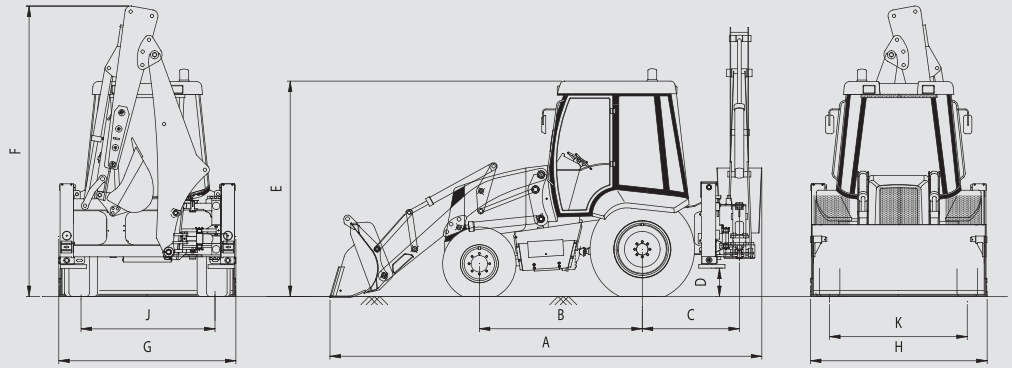

A - Габаритная длина с ковшом	6100 мм
B - Колесная база	2180 мм
C - Расстояние от центра до обратной лопаты	1300 мм
D - Минимальный дорожный просвет	400 мм
E - Высота кабины	2900 мм

F - Максимальная высота погрузчика	3900 мм
G - Габаритная ширина погрузчика	2280 мм
H - Ширина с ковшом	2280 мм
J - Колея по задним шинам	1770 мм
K - Колея по передним шинам	1850 мм

Cukurova 885

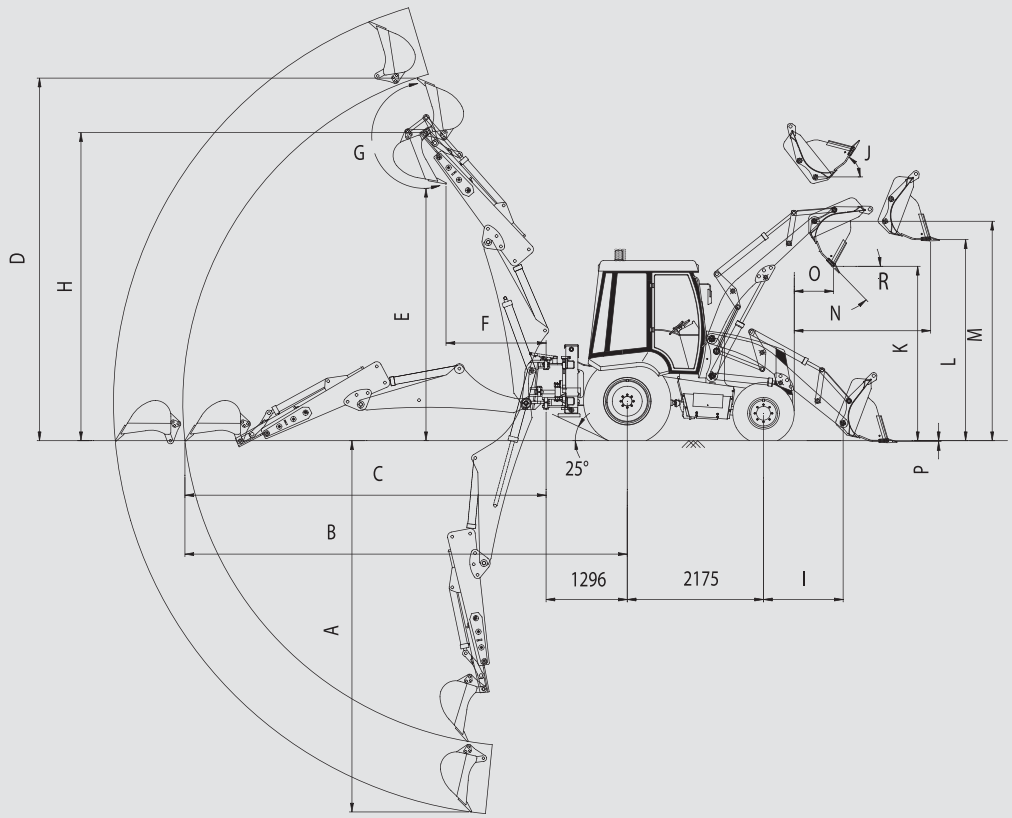

Обратная лопата погрузчика	Сложена	Выпущена
A Максимальная глубина копания	4600 мм	5800 мм
B Максимальний вылет стрелы от задней оси	7000 мм	8100 мм
C Максимальний вылет стрелы от качании	5700 мм	6800 мм
D Максимальная высота копания	5600 мм	6450 мм
E Максимальная высота разгрузки	3850 мм	4700 мм
F Высота разгрузки	1800 мм	2650 мм
G Угол поворота ковша	200,4°	200,4°
H Макс. высота пальца шарнира	4750 мм	5550 мм

Погрузчик

I - Расстояние между осью шарнира и центром передней оси	1460 мм
J - Угол разгрузки при подъеме ковша на полную высоту	59,2°
K - Высота разгрузки	2950 мм
L - Высота до разгрузки	3370 мм
M - Высота до верхнего шарнира	3670 мм
N - Максимальная дальность разгрузки	1125 мм
O - Минимальная дальность разгрузки	685 мм
P - Глубина опускания ковша	115 мм
R - Угол разгрузки ковша	45°

ÇUKUROVA 888

Двигатель

• Мощный двигатель John Deere Power Tech M 4.5L – 4045HF280 Стадия III.
• Максимальный крутящий момент.
• Уникальное соотношение «низкая скорость — момент вращения» для обеспечения спроса усовершенствованную технику.
• Холодный запуск.
• Поликливовый привод вентилятора с автоматическим натяжным устройством для ремня.
• Сменные гильзы цилиндра мокрого типа.
• Двух сторонний сервис.
• Динамически уравновешенный коленчатый вал.
• Низкое потребление топлива и низкие расходы на техобслуживание.
• Экологический Стадия III

Производитель	John Deere
Модель	Power Tech M 4.5L – 4045HF280
Тип	4 ходов дизель, с турбонаддувом
Мощность	100 л.с / 74.5 Квт
Частота вращения	2.200 об/мин
Рабочий объём	4,5 л
Диаметр цилиндра и ход поршня	106x127 мм
Количество цилиндров	4
Максимальный крутящий момент	383 Нм
Система охлаждения двигателя	Охлаженная вода и охлаженная масла двигателя

Электрическая система

Аккумулятор	12 / 120 В/А
Стартёр	4,8 кВ

Привод на ведущие колеса

Трансмиссия:
• Силовое переключение передач Carraro и полуавтоматическая трансмиссия.
• Электрогидравлическое переключение 2WD и 4WD
• Устройство переключение трансмиссии на нейтраль - джойстик погрузочного устройства.
• Низкий уровень шума и низкая внутренняя скорость.

Производитель	Carraro
Тип	Полноприводная
Трансмиссия отключена	с кнопкой и тормозной системой

Скорость движения

1-я (передняя/задняя)	5,80/5,80 км/час
2-я (передняя/задняя)	9,60/9,60 км/час
3-я (передняя/задняя)	21,20/21,20 км/час
4-я (передняя/задняя)	40,00 /40,00 км/час

Тормоза

• Внутренние жидкоохлаждаемые многодисковые тормоза
• При нажатии на две педалей блокируются все колеса

2 Колеса/4 колеса	на 4 колеса
Тип	Гидравлические жидкоохлаждаемые многодисковые тормоза
Парковка	Механического управления задней осью

Гидравлическая Система

• Открытая центральная система.
• Шестеренчатый насос последовательного соединения.
• Электрогидравлическое загрузочное устройство, включение джойстиком погрузочного устройства; эффективность благодаря функционированию загрузочного устройства.
• Модуляция мощности.
• Гидравлическая система управления скоростью.
• Гидравлические клапаны управления экскаватором и погрузочным устройством позволяют операторам плавное управлять и достигать четкого движения.
• Тип болтов - цилиндрические, со всеми герметичными втулками и штифтами для упрощенного техобслуживания и продолжительного срока службы.
• Платформа и стрела с амортизаторами обеспечивают максимальный комфорт оператору для быстрого и ровного рытья котлованов.

Тип насоса	Загрузка / открытый-центр
Гидравлический насос	Тандемный шестеренчатый
Макс. расход	90 + 64 л/мин
Макс. рабочее давление	220 бар
Гидравлический маслинний фильтр	Полный фильтр подачи в возвращенной системе фильтр с интегрированной зоной точного фильтра
Охлаждение гидравлического масла	Гидравлический и трансмиссионный

Управление гидравлической

Управление обратной лопаты	Гидравлический джойстик
Управление погрузчика	Гидравлический джойстик

Оси:

• Передняя и задняя оси Carraro.
• Весь привод колес (AWD) стандартный.
• Включение AWD при помощи переключателя на передней приборной панели.
• Включение AWD возможно при всех применениях; погрузка и перемещение, следование по дороге, в любом зубчатом механизме, переднем или заднем.
• Угол разворота 52 градуса, что обеспечивает превосходную маневренность.
• Внешний планетарный редуктор.
• Электро-гидравлическая дифференциал 100% блокировка — на задней оси.
• Общее колебание на передней оси 16° t.

Рулевое управление

• Гидростатический усилитель руля.
• Система чувствительности загрузки.
• Управление 2-мя, 4-мя колесами и "крабовый" ход.

Тип управления	на 4 колеса
Тип усилителя	Гидростатический

Радиус поворота (без тормозов)	4x4 Mode	4x4x4
По передним колесам	16,750 мм	11,700 мм
По ковшу погрузчика	20,100 мм	11,240 мм

Ковш погрузчика

Емкость ковша	1,1 м³
Усилие отрыва на подъем	56,1 кН
Усилие отрыва пов ковша	81,6 кН
Ширина ковша	2400 мм
Грузоподъемность при максимальной высоте	3440 кг

Обратная лопата

Максимальное усилие отрыва ковша	59,1 кН

Телескопическая стрела (усилие отрыва)

Не выдвинута	31,8 кН
Выдвинута	22,4 кН

Шины

Передние 4WD – стандарт	6,9 - 28
Задние 4WD – стандарт	16,9 - 28

Кабина

• Кабина отвечает требованиям защиты оператора при опрокидывании машины (ROPS по ISO 3741), и от падающих предметов (FOPS по ISO 3449), обладает прекрасной обзорностью и эргономичностью, оснащена тонированным защитным стеклом, двумя дверьми и стеклоочистителями на передних и задних стеклах.
• Полностью регулируемым сиденьем.
• Обогрев и вентиляция; система подогрева и вентиляции воздуха даже ящике для инструмента,система подогрева стекла устанавливается в базовой комплектации.

Вес

Рабочий вес	8700 - 9750 кг

Объемы используемых жидкостей

Моторное масло	13 л
Система охлаждения	25 л
Бак горючего	140 л
Бак гидравлического	75 л
Гидравлическая система	130 л
Трансмиссионное масло	19 л
Передняя ось	11,5 л
Задняя ось	16 л
Тормозная жидкость	0,4 л

Габариты

Cukurova 888

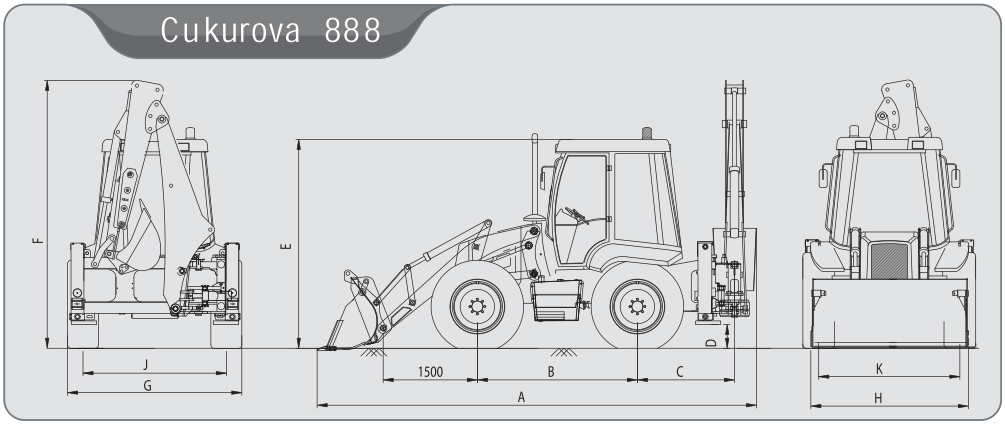

A - Габаритная длина с ковшом	6375 мм	F - Максимальная высота погрузчика	3880 мм
B - Колесная база	2230 мм	G - Габаритная ширина погрузчика	2400 мм
C - Расстояние от центра до обратной лопаты	1355 мм	H - Ширина с ковшом	2400 мм
D - Минимальный дорожный просвет	400 мм	J - Колея по задним шинам	1950 мм
E - Высота кабины	2950 мм	K - Колея по передним шинам	1950 мм

Cukurova 888

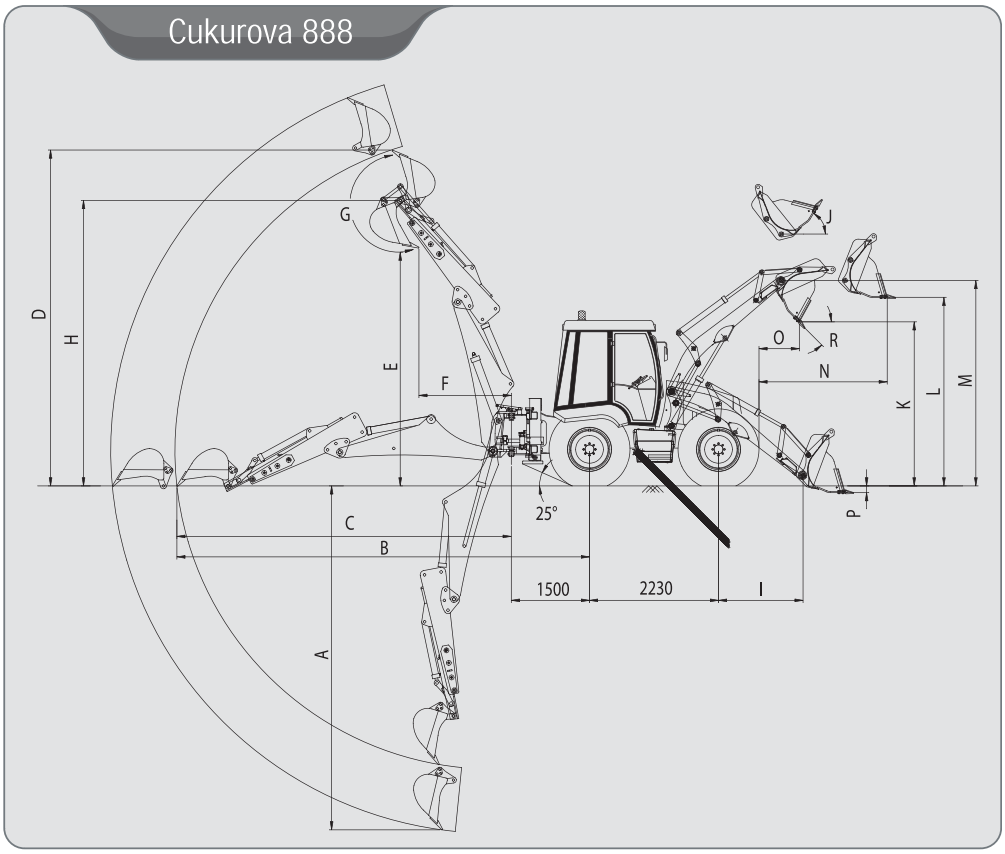

Обратная лопата погрузчика	Сложена	Выпущена
A - Максимальная глубина копания	4600 мм	5800 мм
B - Максимальний вылет стрелы от задней оси	7000 мм	8100 мм
C - Максимальний вылет стрелы от качании	5700 мм	6800 мм
D - Максимальная высота копания	5600 мм	6450 мм
E - Максимальная высота разгрузки	3850 мм	4700 мм
F - Высота разгрузки	1800 мм	2650 мм
G - Угол поворота ковша	200,4°	200,4°
H - Макс. высота пальца шарнира	4750 мм	5550 мм

Погрузчик	
I - Расстояние между осью шарнира и центром передней оси	1550 мм
J - Угол разгрузки при подъеме ковша на полную высоту	59,2°
K - Высота разгрузки	2865 мм
L - Высота до разгрузки	3450 мм
M - Высота до верхнего шарнира	3600 мм
N - Максимальная дальность разгрузки	1620 мм
O - Минимальная дальность разгрузки	600 мм
P - Глубина опускания ковша	117 мм
R - Угол разгрузки ковша	45°

Стандартное оборудование

Приспособления погрузчика
- Ковш основного назначения с зубьями
- Подпорка ковша погрузчика
- Управление гидравликой с помощью джойстиков
- Автоматический возврат к копанию

Приспособления обратной лопаты
- Управление гидравликой с помощью джойстиков
- Транспортный фиксатор платформы и стрелы с механическим управлением их кабины
- Электрогидравлический боковой замок
- ISO стандартный контроль
- Ковш, предназначенный для нормальных условий работы (600 мм)
- Предохранительные клапаны стабилизатора
- Регулируемые ручки джойстиков экскаватора

Привод на ведущие колеса
- Электро-гидравлический дифференциальный замок
- Защита вала передней оси 4WD
- Скорость передвижения 40 км/ч (полный привод)
- Переключатель трансмиссии на нейтраль

Электрическая система
- Сигнал заднего хода
- Аккумулятор 12 В, 120 Ан
- Передние фары
- Главный выключатель системы электрооборудования
- Система предупреждения по основным функциям
- Звуковой электрический сигнал

Система двигателя
- Экологически чистый, сухого типа с радиальной заслонкой
- Генератор переменного тока 95 А
- Теплообменник
- Турбонаддув
- Индикатор загрязнения воздушного фильтра

Кабина ROPS/FOPS
- Система вентиляции
- Дефростер
- Стеклоочистители передние и омыватель
- Полностью оборудованная панель управления
- Система обогрева
- Боковые двери с замками
- Зеркала (наружные – 2, внутреннее – 1)
- Регулируемое пневматическое сиденье оператора с ремнём безопасности.
- Регулируемое рулевое управление
- Тонированные стёкла
- Стеклоочистители задние и омыватель.
- Вращающийся проблесковый маячок (съемный)
- Рабочее освещение (фары): задние 4 и 2 передние
- Коробка с инструментом
- Прикуриватель
- Крючок для одежды
- Солнцезащитный козырек
- Предупредительный звуковой сигнал заднего хода
- Регулируемая колонка управления
- Бардачок
- Передние брызговики
- Автомагнитола / CD плеер

Дополнительное оборудование

Другие
- Воздухоочиститель
- Аккумулятор 150 А
- Кондиционер
- Защита вала 4WD
- Предпусковой подогреватель топлива
- Система с закрытым центром и функцией измерения нагрузки с переменной производительностью, аксиально-поршневой насос

Погрузчик
- Многофункциональный ковш
- Вилочное приспособление
- Клапаны проверки безопасности
- Сегмент Bolton
- Электрогидравлическая система гашения колебаний (EHSS)
- Снегоуборочный ковш
- Быстросъемное устройство
- Дополнительные передние гидравлические линии
- Корзина для корнеплодов

Обратная лопата
- Телескопическая рукоять
- Клапаны проверки безопасности
- Гидроразводка
- Гидравлический молот
- Бур перфоратор
- Трапециевидный ковш
- Планировочный ковш
- Быстросъемное устройство
- Дополнительные ковши различных размеров
- Уплотнительная машина
- Рыхлитель
- Копающий грейфер

ООО «Амкодор-Оптим Санкт-Петербург», имеющий большой опыт в обслуживании самой разнообразной техники, уделяет внимание всем пользователям строительно-дорожной техники, где бы они не находились. На нашей базе имеется большой склад запасных частей, автомобили «техпомощь» со всем необходимым диагностическим и ремонтным оборудованием. Мы производим ремонт и регулировку агрегатов и узлов всех категорий сложности:

- Компьютерная диагностика систем строительных машин
- Ремонт системы автоматики и управления
- Капитальный ремонт двигателей и оборудования
- Регулировка и ремонт топливной аппаратуры
- Ремонт ходовой части
- Ремонт трансмиссий
- Ремонт ковшей

Наши специалисты прошли обучение на заводе **CUKUROVA MAKINA IMALAT VE TIC.A.S.**, получив все необходимые знания в области обслуживания техники Cukurova.

ÇUKUROVA

ООО «Амкодор-Оптим Санкт-Петербург»
Ул. Софийская, д. 72
тел./факс: (812) 334-00-11
www.cukurova.ru